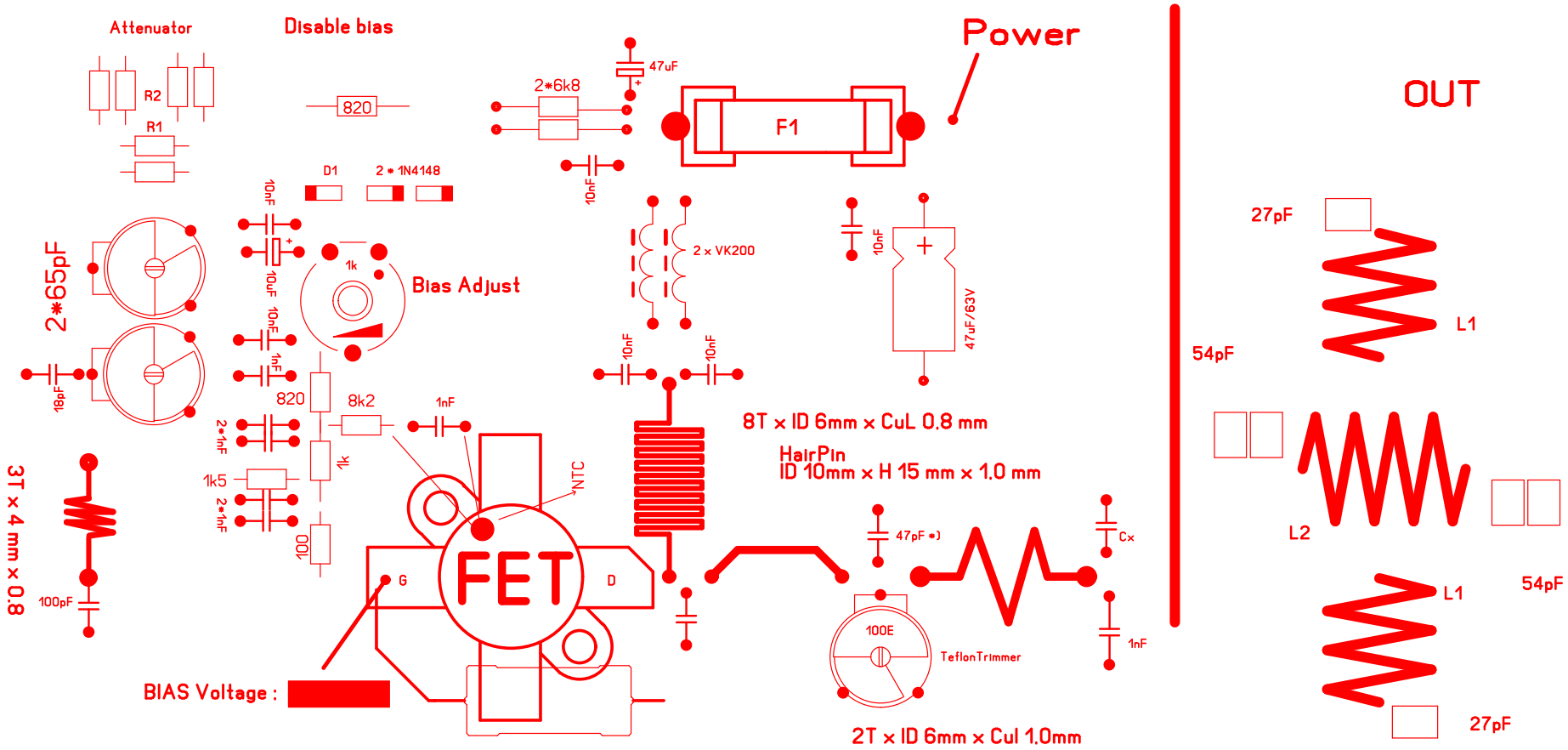

150 / 175 Watt Amplifier

Stand: REV 2007V2b