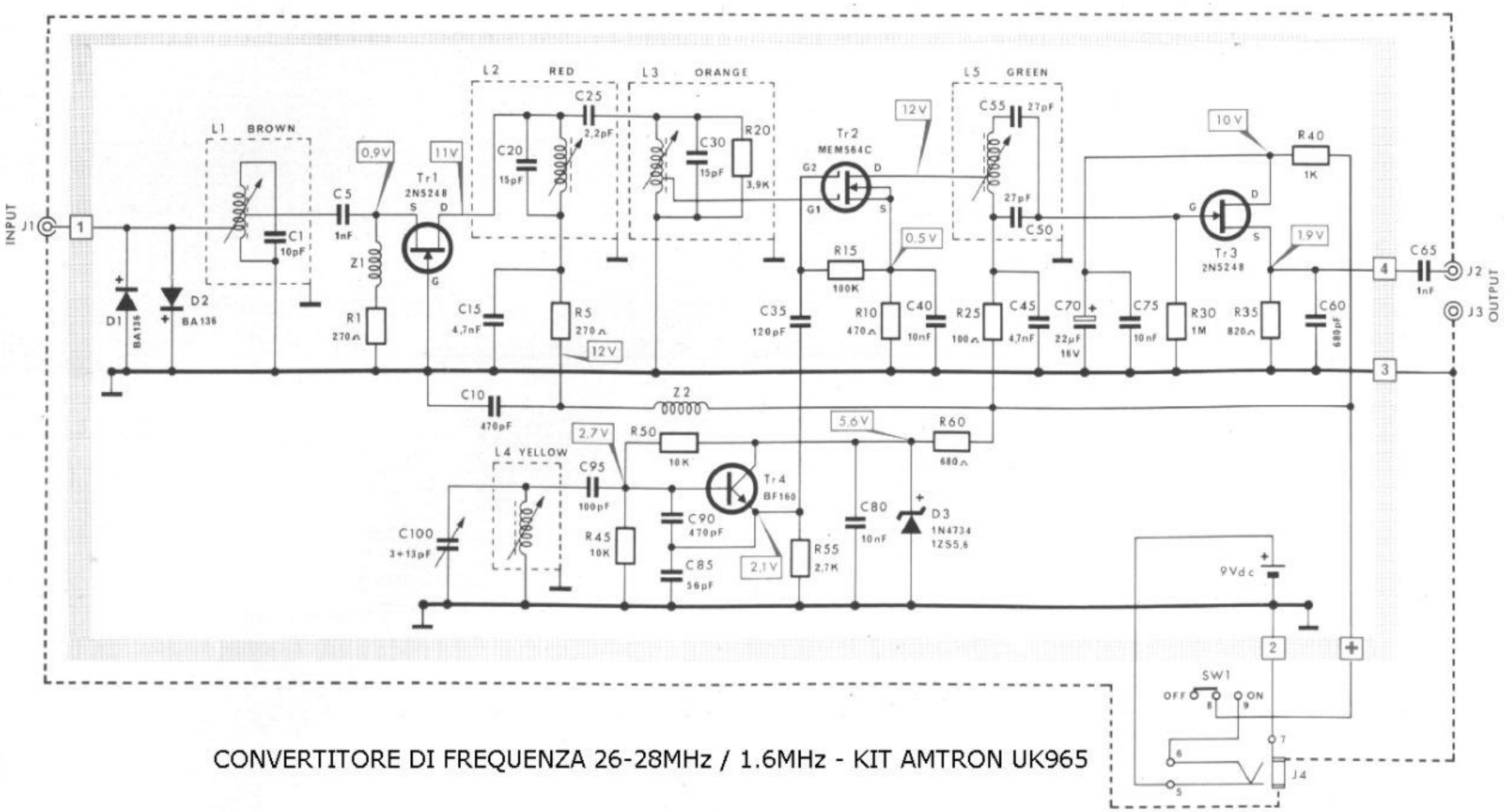

CONVERTITORE DI FREQUENZA 26-28MHz / 1.6MHz - KIT AMTRON UK965